第75回 島尻地区中学校バレーボール1年生大会　組合せ表 （訂正版）

令和5年3月4日　西崎中学校体育館（E，F）
3月5日　伊良波中学校体育館（A，B

1日目：予選トーナメント戦

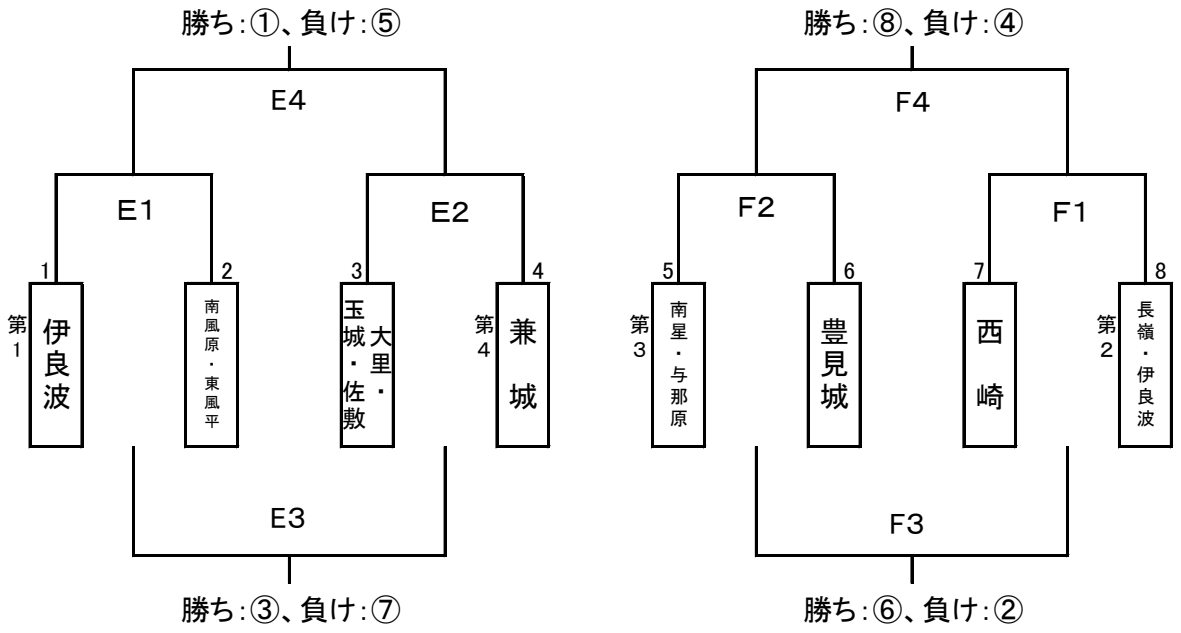
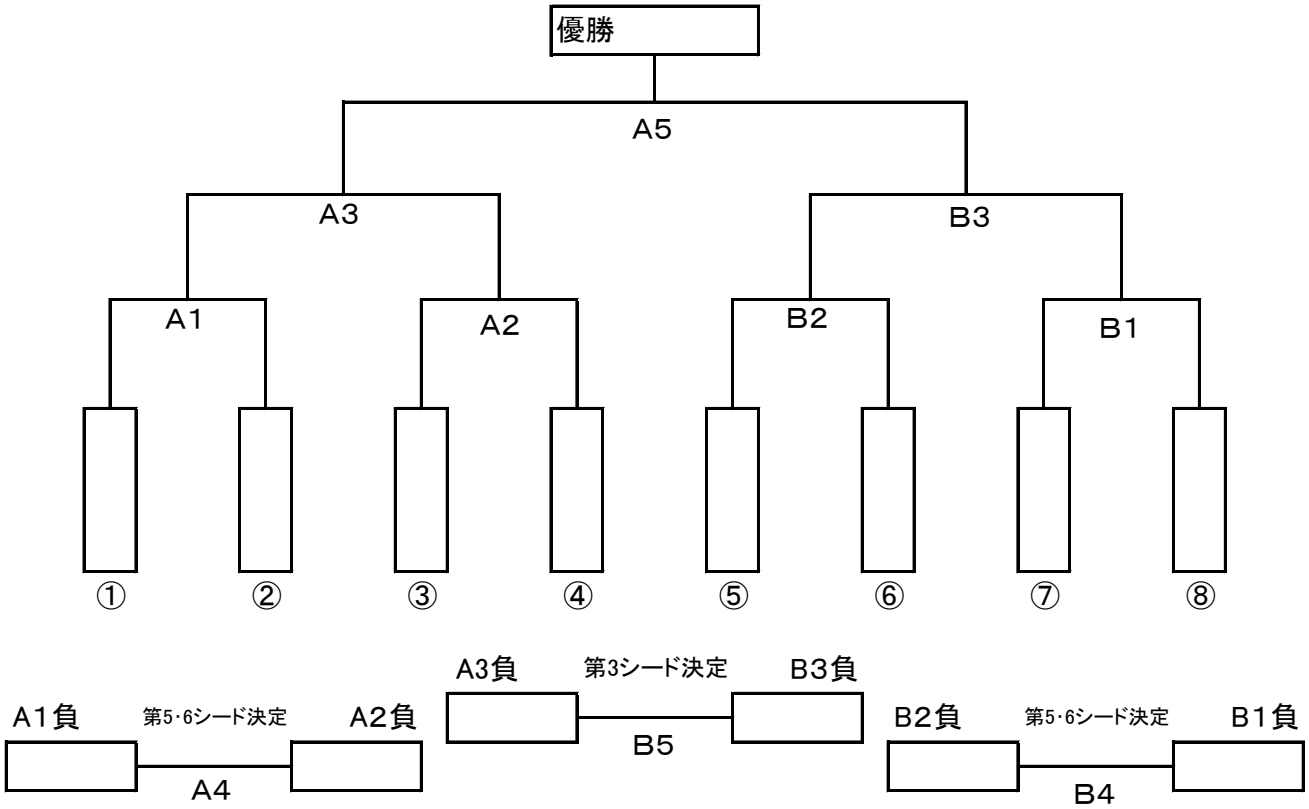
2日目：決勝トーナメント戦