第49回島尻地区中学校新人バレーボール大会　男子

令和5年11月25日　　長嶺中学校体育館（A，B）
11月26日　　長嶺中学校体育館（A’，B’）

1日目：決勝トーナメント1回戦、2回戦、5位決定戦1試合
2日目：5位決定戦、準決・第3シード決定戦・決勝戦

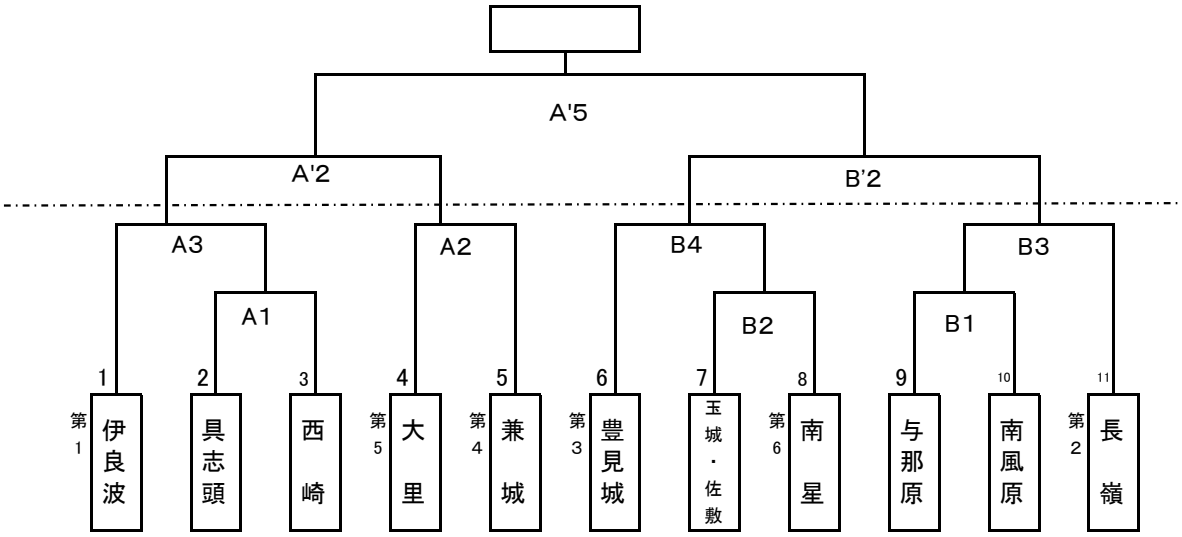

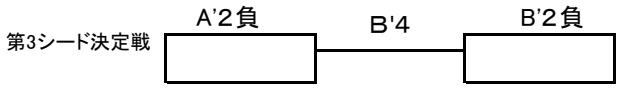

5位決定戦

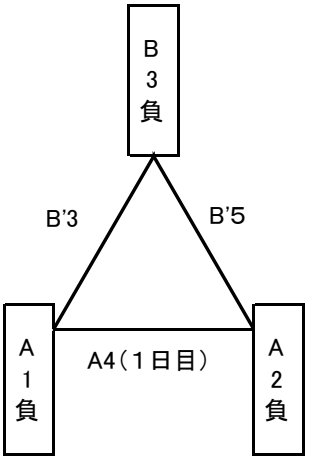

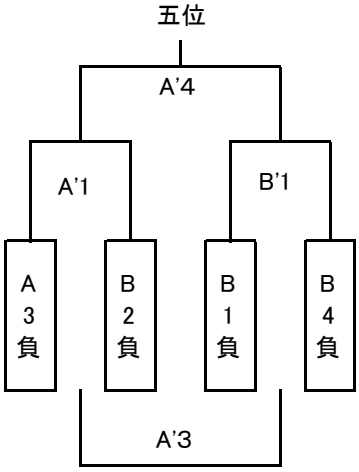

※リーグ1位は五位