第 124 回 島尻地区中学校バレーボール強化大会　男子組み合わせ

令和5年9月16日　南星中学校体育館（E，F）
9月17日　南風原中学校体育館（A，B）

1日目：決勝トーナメント1回戦、2回戦、5位決定戦1試合
2日目：5位決定戦、準決・第3シード決定戦・決勝戦

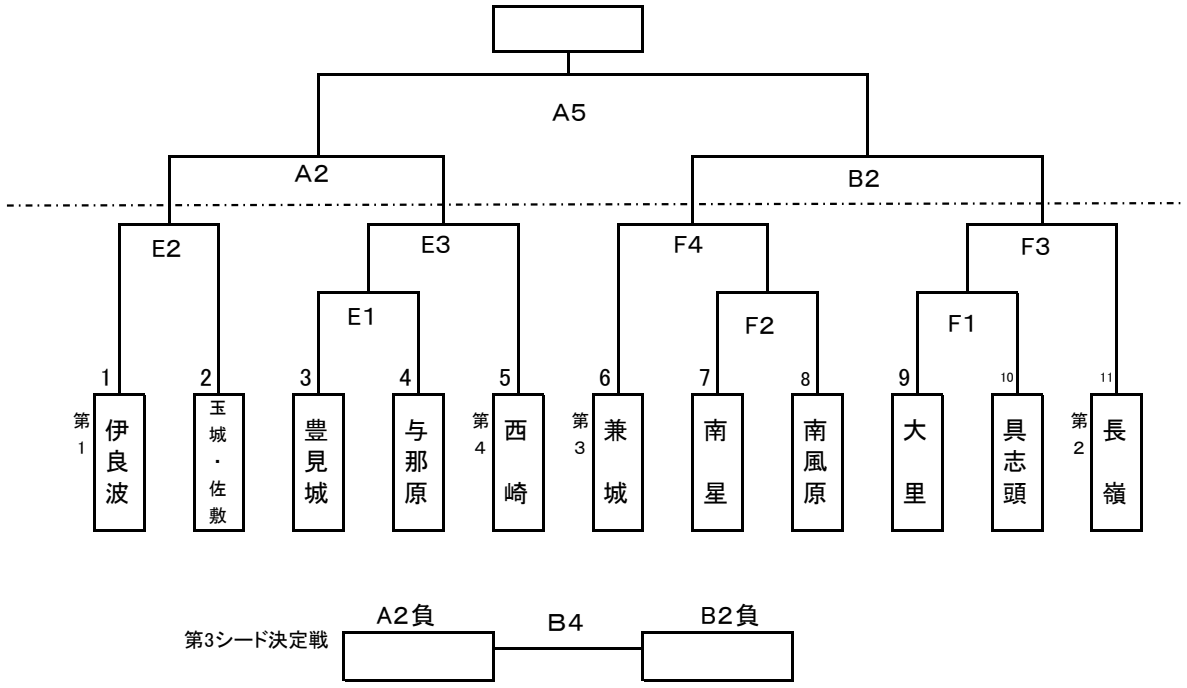

5位決定戦

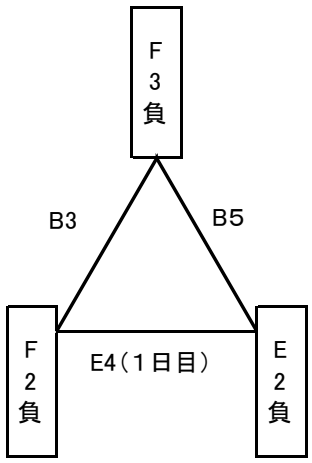

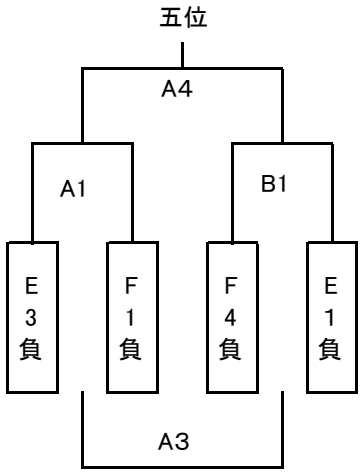

※リーグ1位は五位